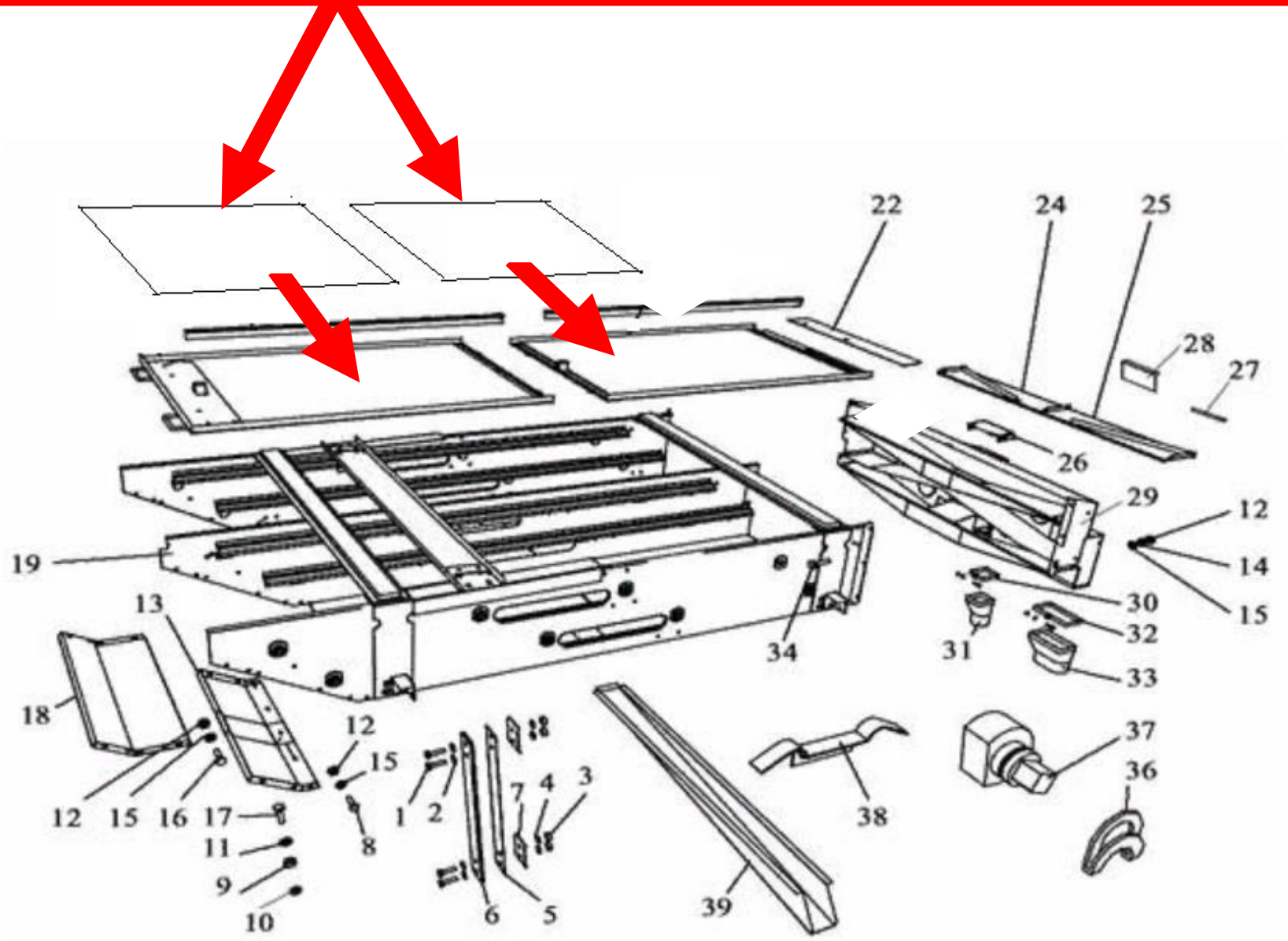Решето 740x990 круглые отверстия диаметр 7,0мм